Manual de Instruções

ESMERILHADEIRA ANGULAR BRUSHLESS

KES-4121-VS

Artigo: KES4121VS0BB

Kanit

ESMERILHADEIRA ANGULAR BRUSHLESS KES-4121-VS

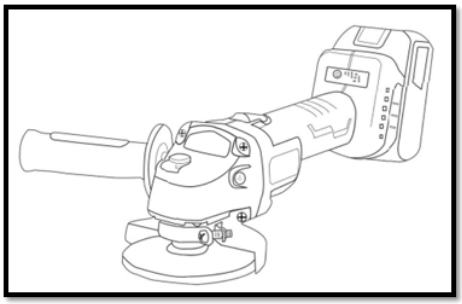

Itens inclusos:

- 1 Esmerilhadeira Angular
- 1 Empunhadura Auxiliar
- 1 Capa de Proteção do Disco
- 2 Baterias 4.0 Ah
- 1 Carregador
- 1 Manual de Instruções

UTILIZAÇÃO ADEQUADA

A Esmerilhadeira Angular é uma ferramenta versátil, projetada para oferecer desempenho, segurança e precisão em trabalhos de corte, desbaste e lixamento. Compacta e de fácil manuseio, seu design ergonômico garante conforto e controle.

A utilização correta do equipamento é essencial para o desempenho seguro e eficiente, conforme especificado neste manual.

ESPECIFICAÇÕES

Código	KES4121VS0BB
Diâmetro do disco	115 mm
Rosca do eixo	M 14
Níveis de velocidade	3 níveis
Velocidade 1	0 – 4.500 rpm
Velocidade 2	0 – 6.500 rpm
Velocidade 3	0 – 7.800 rpm
Tensão	21V

SEGURANÇA

ATENÇÃO!
Leia atentamente todas as instruções antes de utilizar o equipamento. O não cumprimento das orientações abaixo pode causar choque elétrico, incêndio e/ou ferimentos graves.

• Certifique-se de que a ferramenta esteja desligada antes de manuseá-la e transportá-la. O acionamento involuntário pode causar acidentes.

• Verifique se a tensão da rede elétrica corresponde à indicada na placa do carregador.

• Em caso de funcionamento anormal (ruídos, odores, superaquecimento), desligue a ferramenta imediatamente.

• Utilize apenas acessórios compatíveis recomendados pelo fabricante.

• Não permita o uso da ferramenta por

pessoas não capacitadas.

• Ferramentas elétricas devem ser mantidas fora do alcance de crianças.

• Não exponha o equipamento à água ou chuva.

• Nunca carregue a bateria da ferramenta por longos períodos em ambientes expostos à luz solar direta, pois isso pode causar aquecimento excessivo, aumentando o risco de acidentes.

• Armazene a ferramenta em locais secos, com temperatura entre 0 °C e 40 °C.

SEGURANÇA E CUIDADOS COM A BATERIA

• Quando danificadas ou submetidas a condições extremas de uso e temperatura, as baterias podem vazar líquido corrosivo:

> Se o líquido entrar em contato com a pele, lave imediatamente com água e sabão.

> Se o líquido entrar em contato com os olhos, enxágue-os com água limpa por pelo menos 10 (dez) minutos e procure atendimento médico imediatamente.

PROCEDIMENTO DE USO INICIAL DA BATERIA

Para garantir vida útil prolongada e desempenho ideal:

ATENÇÃO: a bateria estará parcialmente carregada, com isso, siga as instruções abaixo.

1º Utilize a ferramenta até a bateria descarregar por completo, antes de recarregá-la.

2º Em seguida, carregue a bateria até obter carga completa.

3º Repita os passos acima de 3 a 5 vezes, para atingir a capacidade nominal da bateria.

PROCEDIMENTO DE CARGA DA BATERIA

• 1º - Conecte o carregador em uma tomada da rede elétrica.

• 2º - Conecte o cabo no carregador e na porta de carregamento USB.

• 3º - Após a carga completa, retire a ferramenta do carregador e desconecte-o da tomada.

DICAS PARA AUMENTAR A VIDA ÚTIL DA BATERIA

1. Carregue a ferramenta em temperatura ambiente, entre 10 °C e 40 °C.

2. Não armazene a ferramenta com a bateria totalmente descarregada por longos períodos, pois isso pode comprometer sua capacidade e dificultar o carregamento futuro.

3. Caso a ferramenta permaneça sem uso por mais de 6 meses, realize uma carga completa para preservar sua vida útil.

MANUTENÇÃO

Para garantir o desempenho e a durabilidade das suas ferramentas, é recomendável a realização de manutenções periódicas por pessoa com qualificação.
Uso frequente/intensivo: manutenção recomendada entre 3 e 6 meses.
Uso moderado/ocasional: manutenção recomendada entre 6 e 12 meses.

• **Lubrificação:** aplicação e renovação de lubrificantes adequados para engrenagens, eixos e rolamentos.

• **Inspeção mecânica:** verificação e limpeza das engrenagens, eixos, rolamentos, carcaças e demais componentes mecânicos.

• **Inspeção elétrica:** avaliação do estado da ferramenta, para garantir funcionamento correto.

• **Testes funcionais:** verificação da operação mecânica e elétrica da ferramenta para assegurar o desempenho esperado.

• **Limpeza da entrada USB de carregamento da bateria:** remoção de sujeiras ou oxidações que possam comprometer a transmissão de energia.

LIMPEZA

• Remova regularmente poeira e resíduos das entradas e saídas de ar da ferramenta.

• Mantenha o cabo do carregador limpo, seco e livre de óleo ou graxa para evitar danos e riscos elétricos.

• Utilize apenas sabão neutro e pano úmido para limpeza da ferramenta, bateria e carregador.

Atenção: evite o uso de agentes químicos agressivos ou solventes que possam danificar componentes plásticos e partes isolantes da ferramenta, bateria ou carregador.

Nunca utilize solventes inflamáveis ou combustíveis próximos às ferramentas, para evitar risco de incêndio ou explosão.

MEIO AMBIENTE

• A máquina é acondicionada em embalagem protetora para evitar danos durante o transporte.

• A maioria dos materiais da embalagem é reciclável.

• Descarte os materiais de embalagem em locais apropriados para reciclagem.

Advertências

O uso da ferramenta oferece riscos. Utilize sempre EPIs, luvas adequadas e mantenha-a fora do alcance de crianças e animais.

INSTRUÇÕES DE USO

1. Pressione e segure a trava da proteção (B) (Fig. 1).
2. Coloque a proteção do disco (L) ao redor do eixo (K) (Fig. 1).

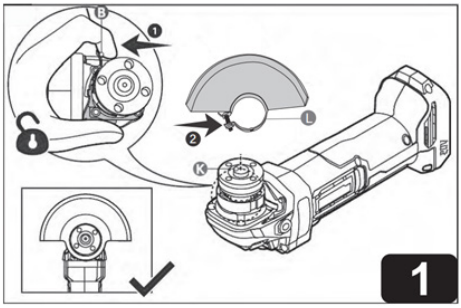

1. Pressione e segure a trava da proteção (B) (Fig. 2).
2. Gire a proteção do disco (L) para o ângulo desejado (Fig. 2).

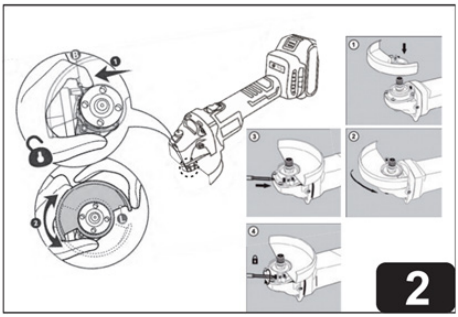

1. Pressione e segure o botão de trava do eixo (F) (Fig. 3).
2. Use a chave (J) para afrouxar e remover o flange externo (O) do eixo (K) (Fig. 3).

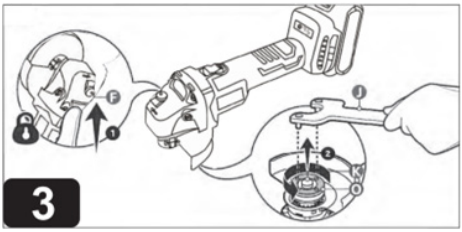

1. Coloque o disco de corte/desbaste (N) no eixo (K) (Fig. 4).
2. Coloque o flange externo (O) no eixo (K) (Fig. 4). Verifique se o flange (O) está colocado na direção correta (Fig. 4).

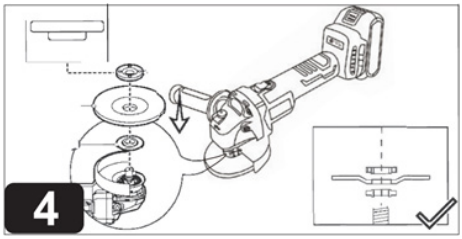

1. Pressione e segure o botão de trava do eixo (F) (Fig. 5).
2. Utilize a chave (J) para apertar o flange externo (O) no eixo (K) (Fig. 5).

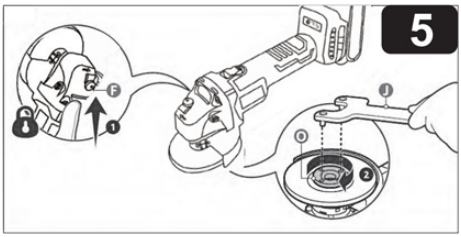

1. Gire e aperte a empunhadura auxiliar (H) no sentido horário da rosca da caixa de engrenagem do lado desejado (A) (Fig. 6).

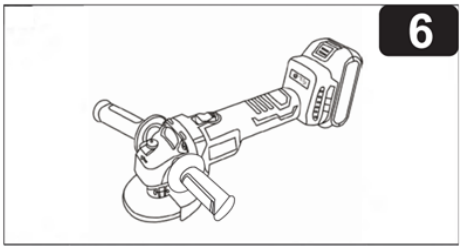

1. Alinhe a bateria com o encaixe (D) na ferramenta.
2. Deslize a bateria na ferramenta (Fig. 7). Ela se encaixa e trava no lugar.

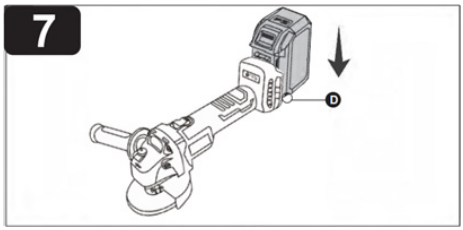

1. Pressione e segure o botão de desencaixe da bateria localizado na parte frontal da bateria para retirá-la (D) (Fig. 8).
2. Deslize a bateria para fora da ferramenta (Fig. 8).

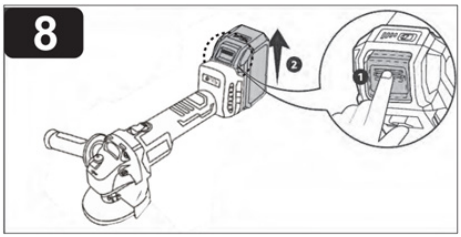

1. Deslize e segure o botão de acionamento (G) para frente na posição “I”, aplicando pressão apenas na parte traseira do botão (Fig. 9). O disco começará a girar.

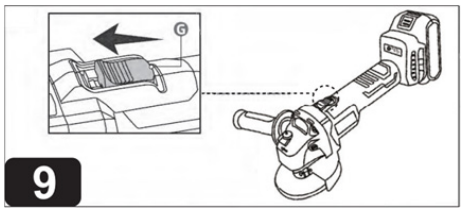

1. Deslize o botão de acionamento (G) para frente até a posição “I”, aplicando pressão apenas na parte traseira do botão e, em seguida, pressione a parte frontal do botão para travá-lo no lugar (Fig. 10). O botão de acionamento (G) ficará travado e o disco começará a girar.

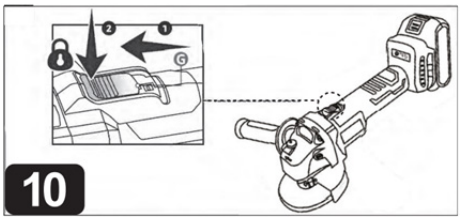

1. Pressione a parte traseira do botão de acionamento (G) (Fig. 11). Ele (G) retorna imediatamente para a posição “O” e o disco reduz gradualmente a velocidade até parar completamente.

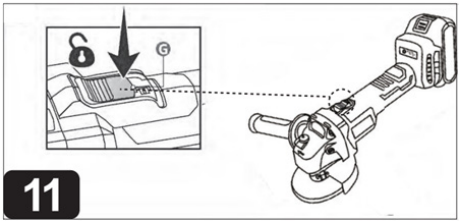

Certificado de Garantia

Prezado (a) Cliente,

(I). Exclusivamente no território brasileiro, este produto conta com garantia contratual complementar à garantia legal, conforme previsto no artigo 50 do Código de Defesa do Consumidor (Lei nº 8.078/90). O período da garantia contratual é de 90 (noventa) dias, contados exclusivamente a partir do término da garantia legal, que tem duração de 90 (noventa) dias conforme artigo 26, inciso II, do mesmo Código. A garantia legal é contabilizada a partir da data da compra (data de emissão da Nota Fiscal ou do Cupom Fiscal), sendo válida somente se o produto for montado e utilizado conforme as orientações do Manual de Instruções que acompanha o equipamento.
(II). A assistência técnica cobre mão de obra e substituição de peças sem custo, destinadas ao reparo de defeitos comprovadamente de fabricação ou à substituição do produto, exclusivamente durante o prazo de garantia mencionado e apenas dentro do território brasileiro.

Para acionamento da garantia, é indispensável apresentar:

• Nota Fiscal ou Cupom Fiscal original, sem emendas, adulterações ou rasuras.

• Este Certificado de Garantia.

Atendimento:

Informações sobre garantia Kanit:

Acesse o site: www.kanit.com.br

Horário de atendimento:

• Segunda a sexta, exceto feriados, em horário comercial.

A GARANTIA NÃO COBRE:

• Remoção e transporte do produto para análise ou conserto.

• Despesas de deslocamento do técnico até o local do equipamento.

• Desempenho insatisfatório decorrente de instalação em rede elétrica inadequada ou falhas na montagem/instalação.

• Defeitos ou danos causados por queda, agentes químicos, água, mau uso, adulteração, ou eventos fortuitos (raios, excesso de umidade, calor, etc.).

• Alterações ou adaptações que modifiquem a configuração original do produto.

• Instalação de itens não oficiais ou incompatíveis que prejudiquem o funcionamento.

• Danos por uso inadequado em desacordo com o manual de instruções.

• Reparos realizados por mão de obra não autorizada pelo fabricante.

• Defeitos ou danos causados por oxidação devido ao desgaste natural em regiões litorâneas ou por derramamento de líquidos.

CONDIÇÕES QUE ANULAM A GARANTIA:

• Mau uso, instalação ou utilização fora das recomendações do manual.

• Violação dos lacres do produto; sinais de abertura, ajuste, conserto, destravamento; quedas, batidas ou pancadas; modificações no circuito por pessoa não autorizada; adulteração da identificação do produto ou da nota fiscal.

www.kanit.com.br

Kanit

© 2026 Kanit | Sujeito a modificações e erros técnicos. Pode conter imagens meramente ilustrativas de produtos e acessórios.